Technisches Datenblatt

Stößelschalter

Artikel - Nr. 311 201 000 , Volvo – Nr.: 31 81941

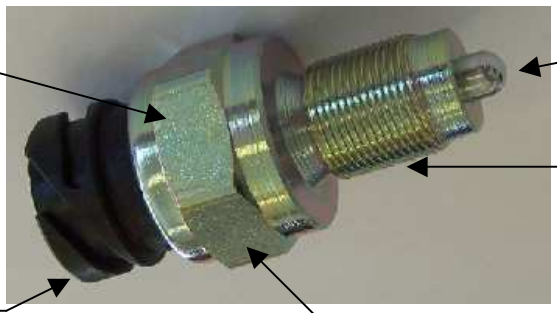

Betätigungskraft:	bei 5mm Stößelweg 30 N ; bei Kontaktunterbg. 16 N
Betriebstemperatur:	Arbeitstemperatur - 40°C . . . + 130°C Speichertemperatur – 40°C . . . + 130°C
Beständig gegen.	Öle, Gase, Petroleum, Kühlmittel, Reinigungsmittel am Verbindungsstück, Oele an der Stößelseite
Lebensdauertest:	5 000 Zyklen bei – 40°C; 495 0 00 Zyklen bei + 130°C
Geschwindigkeit:	0,4 m/s ; Spannungsabfall: max. 100 mV
Elektrische Last:	30 W bei 14 + - 0,5 V ; 30 W bei 28 + - 0,5 V

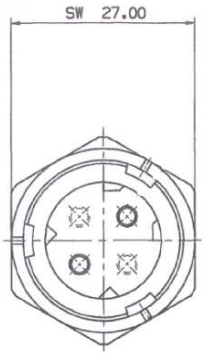

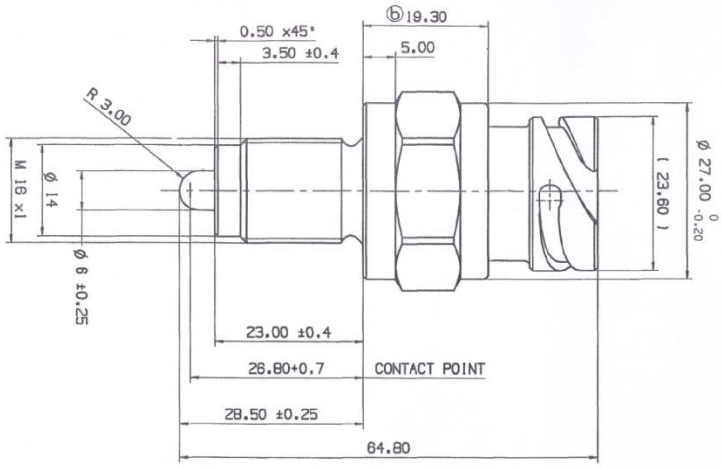

Schaltbild

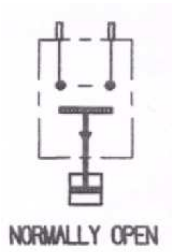

Pneutron-Müller GmbH
An de Stöp 3 - D-25348 Blomesche Wildnis
Fon +49 (0)4124 608197-0 - Fax +49 (0)4124 608197-9 - www.pneutron-mueller.de